PRÉLÈVEMENT À L'ÉMISSION • PORTE FILTRE ET DÉRIVATION

PORTE FILTRE ET DERIVATION TITANE

Avec raccordement titane

01 Porte-filtre FTQ-047-003

Le porte-filtre en titane permet de capter les poussières lors des prélèvements des effluents gazeux sur les conduites. Il est équipé d'un tamis/grille en titane lui permettant d'embarquer un filtre Quartz en 47mm.

Son montage SANS OUTIL lui confère une maniabilité aisée. Il se monte sur la canne avec un raccord en 12mm titane (DCFM01) et permet aussi bien de sortir directement vers la pompe principale, comme de recevoir une dérivation pour les prélèvements en barbotage.

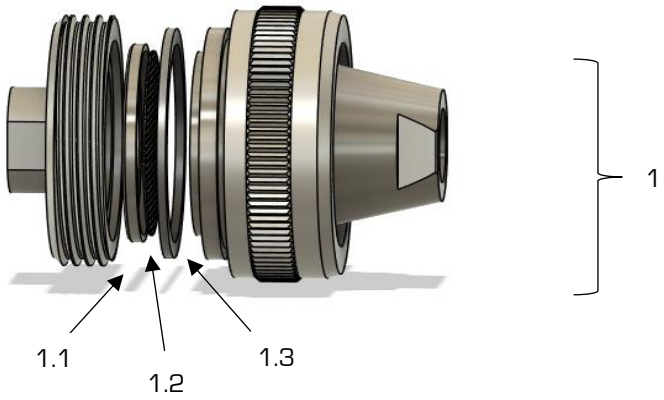

Montage SANS dérivation

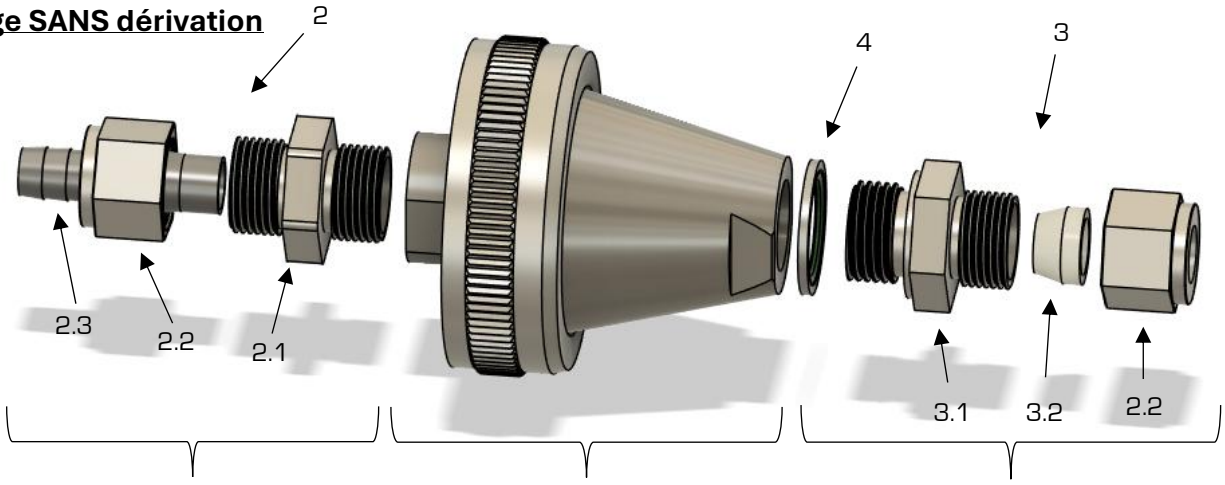

Le raccord **DCF-U12-110** livré avec une tétine cannelée d'un côté et un système de bagues/écrou

Porte-filtre titane

FTQ-047-003

Raccord **DCF-M01-122 avec bague GAS-013-11-50** permettant la connexion du liner titane de la canne CPG.

Les données techniques et illustrations sont non contractuelles.
STI CONCEPT se réserve le droit de toutes modifications.

02 Dérivation CLT-400-011

La dérivation usinée en titane vient se visser en sortie de filtre et permet la distribution des gaz pour le prélèvement des lignes secondaires (barbotage). Elle est conçue avec une sortie cannelée de 10mm et 6 sorties de 6mm pour connexion des lignes PTFE et le thermocouple K.

- 1 sortie 10mm
- 6 sorties 6mm
- Température maximum d'utilisation : +400°C
- Dimension : L 115mm x l 80mm

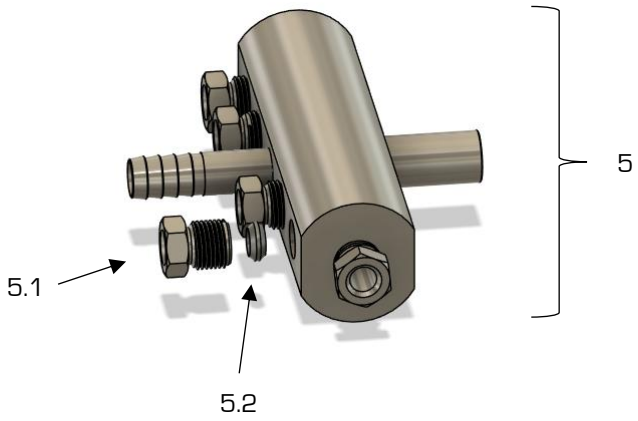

Montage AVEC dérivation

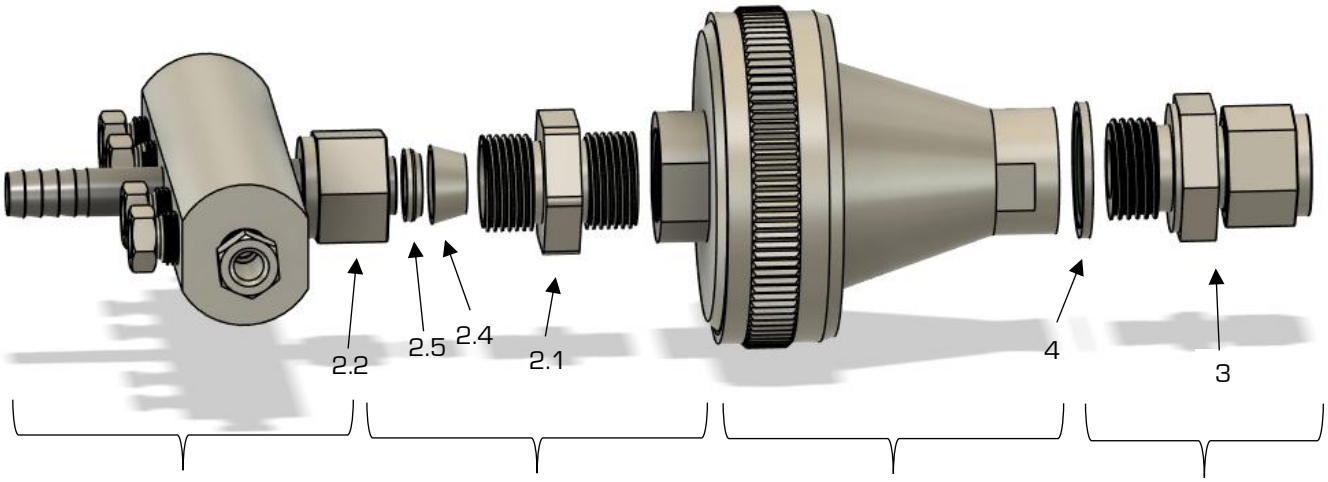

Clarinette titane **CLT-400-011** avec entrée lisse 12mm. Les bagues du raccord DCF-U12 - 100 sont à sertir sur l'entrée avant la 1ere

Le raccord **DCF-U12-110** livré avec une tétine cannelée d'un côté et un système de bagues/écrou de l'autre.

NB : la tétine cannelée est à retirer pour une utilisation avec une dérivation. La tétine ne sert qu'en l'absence de la dérivation pour relier directement le tuyau de prélèvement.

Porte-filtre titane

FTQ-047-003

Raccord **DCF-M01-122 avec bague GAS-013-11-50** permettant la connexion du liner titane de la canne CPG.

Les données techniques et illustrations sont non contractuelles.
STI CONCEPT se réserve le droit de toutes modifications.

03 Dérivation CLT-600-013

Conçue pour les applications de prélèvement des émissions atmosphériques, cette dérivation en titane permet de répartir un flux gazeux vers six lignes de prélèvement indépendantes.

Sa conception compacte et robuste intègre **six sorties latérales équipées de raccords GL14**, permettant le raccordement de différentes lignes d'échantillonnage.

La dérivation dispose également de deux raccordements complémentaires :

- **Une sortie cannelée Ø 10 mm**, destinée au raccordement d'un tuyau souple.
- **Un piquage GL14 à 90°**, positionné dans le prolongement de la sortie cannelée, permettant l'insertion d'une sonde de température pour le suivi thermique du gaz prélevé.
- **L'entrée** est constituée d'un tube lisse Ø 12 mm, équipé d'un écrou et de bagues serties, assurant un raccordement direct au porte-filtre FTQ47.

Sa configuration à six voies offre une solution polyvalente pour la distribution des gaz au sein des équipements de prélèvement à l'émission.

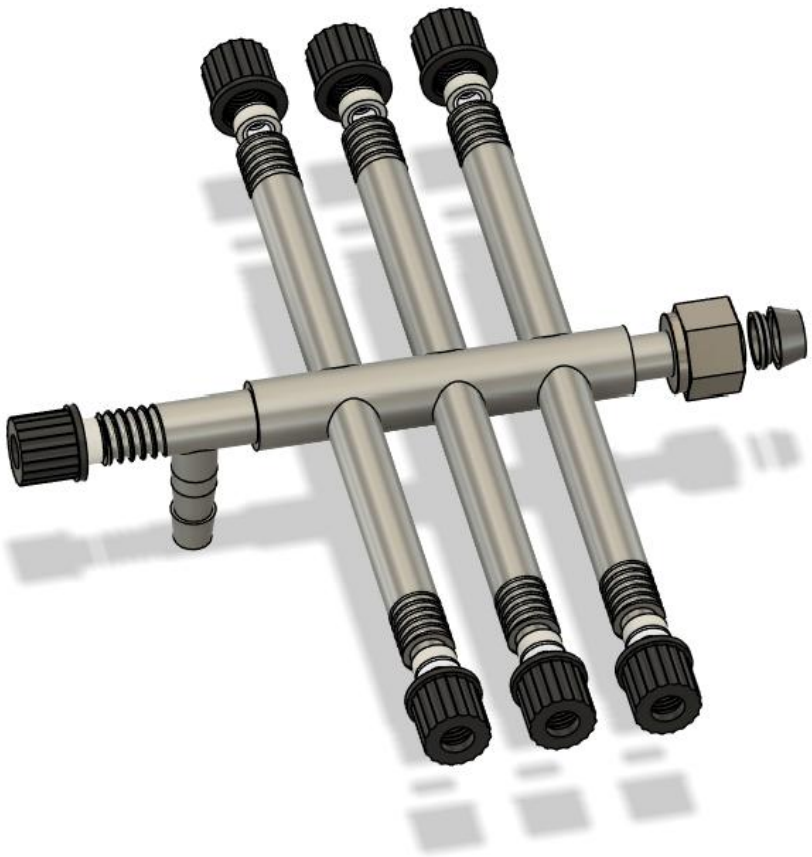

- 1 sortie cannelée 10mm (axiale)
- 6 sorties GL14 (latérales)
- 1 sortie GL14 (axiale) pour la prise température
- Température maximum d'utilisation : +400°C (en pointe)
- Dimension : (L)170mm x (l)190mm

Les données techniques et illustrations sont non contractuelles.
STI CONCEPT se réserve le droit de toutes modifications.

Montage avec dérivation

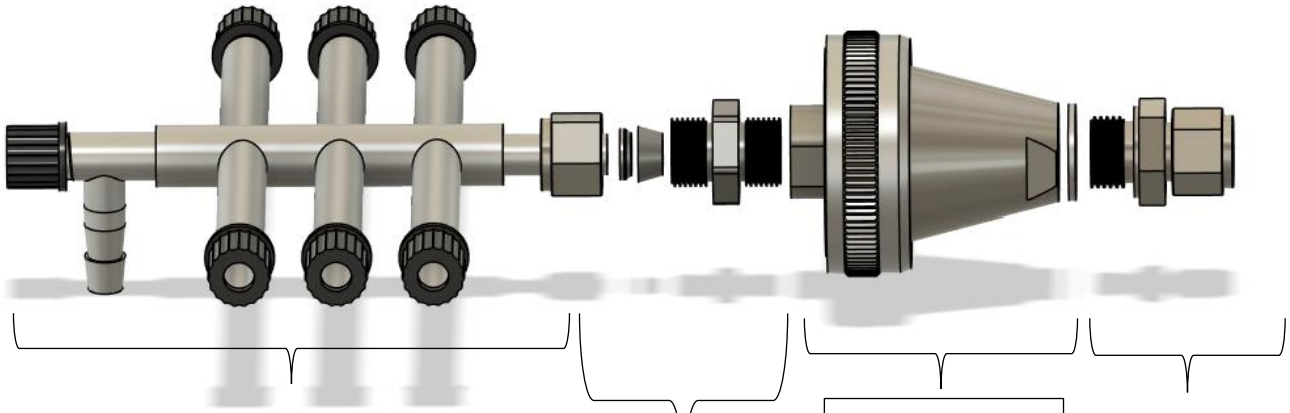

Clarinette titane **CLT-600-013** avec entrée lisse 12mm. Les bagues du raccord DCF-U12-100 sont à sertir sur l'entrée avant la 1ere utilisation.

Le raccord **DCF-U12-110** livré avec une tétine cannelée d'un côté et un système de bagues/écrou de l'autre.

NB : la tétine cannelée est à retirer pour une utilisation avec une dérivation. La tétine ne sert qu'en l'absence de la dérivation pour relier directement le tuyau de prélèvement.

Porte-filtre titane **FTQ-047-003**

Raccord **DCF-M01-122 avec bague GAS-013-11-50** permettant la connexion du liner titane de la canne CPG.

04 Références pièces pour porte-filtre FTQ-047 et dérivation CLT-400/CLT-600 :

Indice	Température	Désignation	Code art.
1		Porte Filtre titane en 47mm (complet)	FTQ-047-003
1.1		Bague titane pour tamis	FTQ-900-003
1.2		Tamis 47mm en titane	FTQ-900-002
1.3	T<250°C	Joint silicone 2mm pour porte-filtre	GAS-059-05-10
1.3	T<250°C	Joint silicone 3mm pour porte-filtre	GAS-060-05-10
1.3	T<350°C	Joint NBR+fibre de verre pour porte-filtre	GAS-058-02-10
1.3	T<1000°C	Joint Mica pour porte-filtre	GAS-057-03-10
2		Raccord titane de sortie de filtre *(Connexion tuyau d'aspiration sur porte-filtre ou dérivation)*	DCF-U12-110
2.1		Corps de raccord DCFU12	DCF-U12-100
2.2		Ecrou 12mm	RCD-900-012
2.4		Bague AV pour raccord DCFU12	RCD-901-012
2.5		Bague AR pour raccord DCFU12	RCD-902-012
3		Raccord titane d'entrée de filtre *(Connexion tube d'échantillonnage sur porte-filtre)* *(Connexion col de cygne sur porte-filtre)*	DCF-M01-122

Les données techniques et illustrations sont non contractuelles.
STI CONCEPT se réserve le droit de toutes modifications.

3.1		Corps de raccord DCFM01	DCF-M01-100
3.2		Bague PTFE 12mm	GAS-012-04-30
4	T<250°C	Bague BS joint FKM pour raccord DCFM01 et DCFM04	GAS-013-11-50
4	T<350°C	Joint plat NBR+fibre de verre pour raccord DCFM01	GAS-029-02-10
4	T<1000°C	Joint plat Mica pour raccord DCFM01	GAS-029-03-10
5		Dérivation en titane 1 sortie principale et 6 sorties auxiliaires	CLT-400-011
5.1		Ecrou 6mm	RCD-900-006
5.2		Bague PTFE 6mm	GAS-006-04-30
		Bouchon plein pour obturation dérivation	BTI40-M10X1

Retrouvez toutes nos références sur le site internet : https://sticoncept.fr/nos-produits/canne-prelevement-cpg/ => rubrique téléchargement.

Les données techniques et illustrations sont non contractuelles.
STI CONCEPT se réserve le droit de toutes modifications.